1920730
R07

PFU 210e Filters

Filters – Filtre – Filter – Filtros – Suodattimet –Filtres – Filtri – Filters – Filtre – Filtry – Filtros do – Filtrele – Фильтры – Filter – Filtreleri – 过滤器

Operating manual

Operating manual – Brugsanvisning – Gebrauchsanweisung – Manual de instrucciones – Käyttöohje – Manuel d'utilisation – Manuale d'uso – Gebruiksaanwijzing – Bruksanvisning – Instrukcja obsługi – Manual de utilização – Manual de utilizare – Инструкции по эксплуатации – Bruksanvisning – Kullanım kılavuzu – 操作手册

Läs noggrant igenom dessa instruktioner och de instruktioner som medföljer den batteridrivna filterenheten PFU 210e. Spara bruksanvisningen för framtida användning.

Säkerhetsinstruktioner

Partikelfiltret skyddar mot icke-giftiga farliga partiklar. Gasfiltret skyddar mot vissa gaser och rök i andningsluften vid svetsning och liknande processer - Se filtervalstabellen nedan.

Varning:

Det är absolut förbjudet att använda annat än Kemppimärkta filter eller andra delar eller tillbehör i Kemppis personliga skyddsutrustning. Din hälsa kan skadas allvarligt om du inte följer denna säkerhetsbestämmelse.

Varning:

- Använd inte denna produkt som skydd mot giftiga gaser och rök. Vid val av RPD, var uppmärksam på mycket giftiga ämnen och miljöer med höga koncentrationer.
- Använd alltid ett gasfilter kombinerat med ett partikelfilter och ett förfilter för skydd mot gaser.
- Använd alltid ett partikelfilter kombinerat med ett förfilter och eventuellt ett odörfilter för skydd mot partiklar.
- Filtrets livslängd beror på arbetsmiljön. Kemppi rekommenderar att du byter filter efter varje arbetspass om miljön är mycket smutsig. Ur hygienisk synpunkt är ett filters livslängd 180 timmar och denna tid bör inte överskridas.
- Byt omedelbart ut filtret (filtren) om du känner lukt av föroreningar.
- När du använder ett filter som skyddar mot gaser, som är svåra att identifiera med hjälp av lukt eller andra sinnen, måste du följa speciella regler beroende på de aktuella förutsättningarna.
- Byt alltid ut ett igensatt filter. Försök aldrig rengöra filtret med tryckluft.
- Använd inte filter vars utgångsdatum löpt ut. Utgångsdatumet är markerat på varje filter.
- Använd endast godkända originalfilter i den batteridrivna filterenheten PFU 210e. Kontrollera att filtren även överensstämmer med standarden EN 12941.
- Syrehalten i luften i byggnaden där filterenheten används, får inte understiga 17%.
- Observera att gasfiltren i klasserna A1, B1 och E1 har testats för koncentrationer på 500 ppm (EN 12941) och på 1000 ppm (AS/NZS 1716: 2012).
- Gasfilterklassificeringen anger inte enhetens prestanda vid faktisk användning på arbetsplatsen och i förhållande till fastställda gränsvärden för exponering i arbetet
- Minsta genombrottstider är endast avsedda för laboratorietester under standardiserade förhållanden. De ger ingen indikation om filterets möjliga livslängd vid praktisk användning, som kan avvika från genombrottstiderna i både positiv och negativ riktning beroende på användningsförhållandena.
- När du använder detta filter ska du inte jämföra eller förväxla dess märkning enligt andra standarder än EN 12941 med klassificeringen av denna andningsskyddsutrustning (RPD).

Förvaring

Förvaringstemperatur: -20°C till +50 °C.
Relativ luftfuktighet: <80 % RF. Förvara filtren i tillverkarens täta förpackningar. Kontrollera filtrets utgångsdatum på förpackningen.
Tillverkare: Kemppi Oy, PL 13, 15801 Lahti, Finland

Efterlevnad:

Förordning (EU) 2016/425

Förordning 2016/425 om personlig skyddsutrustning som införts i brittisk lagstiftning och ändrats

Överensstämmelse med standarder:

PFU 210e: EN 12941:2023
(Epsilon 301/301x klausul 5.20.2. undantagen)
AS/NZS 1716: 2012
Partikelfilter: P, Gasfilter: A1B1E1
(Maximalt inläckage: TH3 = 0,2 %, TH2 = 2%)

Typinspekterad av:

FORCE Certification A/S, Anmält organ nr 0200,
Park Alle 345, DK-2605 Brøndby (CE Modul B).

CCQS Certification Services Limited,
Anmält organ nr 2834,
Block 1 Blanchardstown Corporate Park, Ballycoolin Road,
Blanchardstown, Dublin 15 D15 AKK1 Dublin, Ireland
(CE Modul D).

INSPEC International B.V., Anmält organ nr 2849,
Beechavenue 54-62, 1119 PW, Schiphol-Rijk,
The Netherlands (Modul B).

AS/NZS: SAI Global Certification Services Pty Limited.
Level 7, 45 Clarence Street, Sydney NSW 2000, Australien.

EN

SP012095	Filter cover
SP9320003	Spark arrester
SP9320002	Prefilter, 10 pcs
SP010415	Particle filter Life+, 5 pcs
SP009934	Gas filter Life+
SP021038	Gas filter only for AS/NZS markets
SP027163	Odor prefilter, 10 pcs

DA

SP012095	Filterdæksel
SP9320003	Gnistfanger
SP9320002	Forfilter, 10 stk.
SP010415	Partikelfilter Life+, 5 stk.
SP009934	Gasfilter Life+
SP021038	Gasfilter kun for AS / NZS markeder
SP027163	Forfilter til lugt, 10 stk.

DE

SP012095	Filterdeckel
SP9320003	Funkensperre
SP9320002	Vorfilter, 10 Stück
SP010415	Partikelfilter Life+, 5 Stück
SP009934	Gasfilter Life+
SP021038	Gasfilter nur für AS / NZS Märkte
SP027163	Geruchsvorfilter, 10 Stück

ES

SP012095	Cubierta de filtro
SP9320003	Parachispas
SP9320002	Prefiltro, 10 piezas
SP010415	Filtro de partículas Life+, 5 piezas
SP009934	Filtro de gas Life+
SP021038	Filtro de gas solo para AS / NZS mercados
SP027163	Prefiltro para olores, 10 piezas

FR

SP012095	Couvercle du filtre
SP9320003	Pare-étincelles
SP9320002	Préfiltre, 10 pièces
SP010415	Filtre à particules Life+, 5 pièces
SP009934	Filtre à gaz Life+
SP021038	Filtre à gaz uniquement pour AS / NZS marchés
SP027163	Prefiltre à odeurs, 10 pièces

IT

SP012095	Coperchio dei filtri
SP9320003	Protezione anti-scintille
SP9320002	Pre-filtro, 10 pezzi
SP010415	Filtro anti-particolato Life+, 5 pezzi
SP009934	Filtro gas Life+
SP021038	Filtro gas solo per AS / NZS mercati
SP027163	Prefiltro anti-odore, 10 pezzi

NL

SP012095	Filterdeksel
SP9320003	Vonkenvanger
SP9320002	Voorfilter, 10 stuks
SP010415	Deeltjesfilter Life+, 5 stuks
SP009934	Gasfilter Life+
SP021038	Gasfilter alleen voor AS / NZS markten
SP027163	Geur voorfilter, 10 stuks

NO

SP012095	Filterdeksel
SP9320003	Gnistfanger
SP9320002	Forfilter, 10 stk
SP010415	Partikkelfilter Life+, 5 stk
SP009934	Gassfilter Life+
SP021038	Gassfilter bare for AS / NZS markeder
SP027163	Odørforfilter, 10 stk

© Kemppi Oy 2026

PL

SP012095	Osłona filtra
SP9320003	Iskrochron
SP9320002	Filtr wstępny, 10 szt.
SP010415	Filtr cząstek stałych Life+, 5 szt.
SP009934	Pochłaniacz gazowy Life+
SP021038	Pochłaniacz gazowy tylko dla AS / NZS rynki
SP027163	Filtr wstępny zapachów, 10 szt.

PT

SP012095	Cobertura do filtro
SP9320003	Eliminador de faíscas
SP9320002	Pré-filtro, 10 peças
SP010415	Filtro de partículas Life+, 5 peças
SP009934	Filtro de gás Life+
SP021038	Filtro de gás apenas para AS / NZS mercados
SP027163	Pré-filtro de odores, 10 peças

RO

SP012095	Capac filtru
SP9320003	Descărcător de scântei
SP9320002	Prefiltru, 10 buc
SP010415	Filtru de particule Life+, 5 buc
SP009934	Filtru de gaz Life+
SP021038	Filtru de gaz numai pentru piețele AS/NZS
SP027163	Prefiltru de mirosuri, 10 buc

RU

SP012095	Крышка фильтра
SP9320003	Искроуловитель
SP9320002	Предварительный фильтр, 10 шт.
SP010415	Блок фильтрации твердых частиц Life+, 5 шт.
SP009934	Газовый фильтр Life+
SP021038	Газовый фильтр только для AS / NZS рынки
SP027163	Предварительный фильтр для удаления запахов, 10 шт.

FI

SP012095	Suodatinkansi
SP9320003	Kipinäsuoja
SP9320002	Esisuodatin, 10 kpl
SP010415	Hiukkassuodatin Life+, 5 kpl
SP009934	Kaasusuodatin Life+
SP021038	Kaasusuodatin vain AS/NZS markkinoille
SP027163	Hajujen esisuodatin, 10 kpl

SV

SP012095	Filterkåpa
SP9320003	Gnistskydd
SP9320002	Förfilter, 10 st
SP010415	Partikelfilter Life+, 5 st
SP009934	Gasfilter Life+
SP021038	Gasfilter endast för AS / NZS marknader
SP027163	Odörförfilter, 10 st

TR

SP012095	Filtre kapağı
SP9320003	Kıvılcım önleyici
SP9320002	Ön filtre, 10 adet
SP010415	Partikül filtresi Life+, 5 adet
SP009934	Gaz filtresi Life+
SP021038	Yalnızca AS/NZS pazarları için gaz filtresi
SP027163	Koku ön filtresi, 10 adet

ZH

SP012095	过滤器盖
SP9320003	火花熄灭器
SP9320002	前置过滤器, 10件
SP010415	颗粒过滤器 Life+, 5件
SP009934	气体过滤器 Life+
SP021038	气体过滤器仅针对AS / NZS市场
SP027163	气味预过滤器, 10件

Table for filter selection

Marking	Standard	Part n°	Colour code	Description/Protection against
P	EN12941	SP010415	White	Solid and liquid particles (Aerosols)
	AS/NZS 1716			
A1B1E1	EN12941	SP009934	Brown, Grey, Yellow	• Organic gases and vapours with boiling point >65°C • Inorganic gases and vapours
	AS/NZS 1716	SP021038		

Tabel til filtervalg

Mærkning:	Standard	Del nr	Farvekode	Beskrivelse/beskyttelse mod
P	EN12941	SP010415	Hvid	Faste og flydende partikler (aerosoler)
	AS/NZS 1716			
A1B1E1	EN12941	SP009934	Brun, Grå, Gul	• Organiske gasser og dampe med et kogepunkt >65°C • Uorganiske gasser og dampe
	AS/NZS 1716	SP021038		

Filterauswahltabelle

Kennzeichnung	Standard	Teile-Nr.	Farbcode	Beschreibung / Schutz gegen
P	EN12941	SP010415	Weiß	Feste und flüssige Partikel (Aerosole)
	AS/NZS 1716			
A1B1E1	EN12941	SP009934	Braun, Grau, Gelb	• Organische Gase und Dämpfe mit einem Siedepunkt von> 65 °C • Anorganische Gase und Dämpfe
	AS/NZS 1716	SP021038		

Tabla para la selección del filtro

Referencia	Estándar	Pieza n.º	Código de color	Descripción/Protección frente a
P	EN12941	SP010415	Blanco	Partículas sólidas y líquidas (aerosoles)
	AS/NZS 1716			
A1B1E1	EN12941	SP009934	Marrón, gris, amarillo	• Gases y vapores orgánicos con un punto de ebullición >65°C • Gases y vapores inorgánicos
	AS/NZS 1716	SP021038		

Tableau de sélection de filtres

Code	La norme	Référence	Code couleur	Description/Protection contre
P	EN12941	SP010415	Blanc	Particules solides et liquides (aérosols)
	AS/NZS 1716			
A1B1E1	EN12941	SP009934	Marron, Gris, Jaune	• Gaz et vapeurs organiques ayant un point d'ébullition > 65 °C • Gaz et vapeurs inorganiques
	AS/NZS 1716	SP021038		

© Kemppi Oy 2026

Tabella di selezione dei filtri

Marcatura	Standard	Cod. articolo	Codice colore	Descrizione / Protezione contro
P	EN12941	SP010415	Bianco	Particelle solide e liquide (aerosol)
	AS/NZS 1716			
A1B1E1	EN12941	SP009934	Marrone, grigio, giallo	• Gas e vapori organici con punto di ebollizione >65 °C • Gas e vapori inorganici
	AS/NZS 1716	SP021038		

Tabel voor filterselectie

Opschrift	Standaard	Onderdeelnr.	Kleurcode	Beschrijving/bescherming tegen
P	EN12941	SP010415	Wit	Vaste en vloeibare deeltjes (aerosolen)
	AS/NZS 1716			
A1B1E1	EN12941	SP009934	Bruin, grijs, geel	• Organische gassen en dampen met een kookpunt van >65 °C • Anorganische gassen en dampen
	AS/NZS 1716	SP021038		

Tabell for valg av filter

Merking	Standard	Delnr.	Fargekode	Beskrivelse / beskytter mot
P	EN12941	SP010415	Hvit	Partikler i fast form og væskeform (aerosoler)
	AS/NZS 1716			
A1B1E1	EN12941	SP009934	Brun, grå, gul	• Organiske gasser og damper med kokepunkt > 65 °C • Uorganiske gasser og damper
	AS/NZS 1716	SP021038		

Tabela doboru filtrów

Oznaczenia	Standard	Nr części	Kolor	Opis / ochrona przed
P	EN12941	SP010415	Biały	Cząstki stałe i płynne (aerozole)
	AS/NZS 1716			
A1B1E1	EN12941	SP009934	Brązowy, szary, żółty	• Gazy i opary organiczne o temperaturze wrzenia >65°C • Gazy i opary nieorganiczne
	AS/NZS 1716	SP021038		

Tabela para seleção de filtro

Marcação	Norma	Nº da peça	Código de cores	Descrição/Proteção contra
P	EN12941	SP010415	Branco	Partículas sólidas e líquidos (aerossóis)
	AS/NZS 1716			
A1B1E1	EN12941	SP009934	Marrom, Cinza, Amarelo	• Gases e vapores orgânicos com ponto de ebulição inferior a 65 ºC • Gases e vapores inorgânicos
	AS/NZS 1716	SP021038		

Tabel pentru selectarea filtrului

Marcaj	Standard	Nr. componentă	Cod de culoare	Descriere/Protecție împotriva
P	EN12941	SP010415	Alb	Particule solide şi lichide (aerosoli)
	AS/NZS 1716			
A1B1E1	EN12941	SP009934	Maro, Gri, Galben	• Gaze şi vapori organici cu punct de fierbere >65 °C • Gaze şi vapori anorganici
	AS/NZS 1716	SP021038		

Таблица выбора фильтров

Маркировка	Стандарт	Номер детали	Цветовая маркировка	Описание/защита от
P	EN12941	SP010415	Белый	Твердые и жидкие частицы (аэрозоли)
	AS/NZS 1716			
A1B1E1	EN12941	SP009934	Коричневый, серый, желтый	• Органические газы и пары с точкой кипения более 65 °C • Такие органические газы и пары
	AS/NZS 1716	SP021038		

Suodattimien valintataulukko

Merkintä:	Standardi	Tilausnro:	Värikoodi	Kuvaus/suojaus
P	EN12941	SP010415	Valkoinen	Kiinteät ja nestemäiset hiukkaset (aerosolit)
	AS/NZS 1716			
A1B1E1	EN12941	SP009934	Ruskea, harmaa, keltainen	• Orgaaniset kaasut ja höyryt, joiden kiehumispiste on yli 65 °C • Epäorgaaniset kaasut ja höyryt
	AS/NZS 1716	SP021038		

Tabell för filterval

Märkning	Standard	Del nr.	Färgkod	Beskrivning/Skydd mot
P	EN12941	SP010415	Vit	Fasta partiklar och vätskepartiklar (aerosoler)
	AS/NZS 1716			
A1B1E1	EN12941	SP009934	Brun, grå, gul	• Organiska gaser och ångor med kokpunkt >65°C • Oorganiska gaser och ångor
	AS/NZS 1716	SP021038		

Filtre seçim tablosu

İşaretler	Standart	Parça numarası	Renk kodu	Açıklama/Sağlanan koruma
P	EN12941	SP010415	Beyaz	Katı ve sıvı partiküller (Aerosoller)
	AS/NZS 1716			
A1B1E1	EN12941	SP009934	Kahverengi, Gri, Sarı	• Kaynama noktası 65 °C üzerinde olan organik gazlar ve buharlar • İnorganik gazlar ve buharlar
	AS/NZS 1716	SP021038		

© Kemppi Oy 2026

过滤器选择表

标记	标准	部件号	颜色代码	描述/防护物
P	EN12941	SP010415	白色	固体和液体颗粒（气溶胶）
	AS/NZS 1716			
A1B1E1	EN12941	SP009934	棕色， 灰色， 黄色	• 沸点 > 65°C 的有机气体和蒸气 • 无机气体和蒸气
	AS/NZS 1716	SP021038		

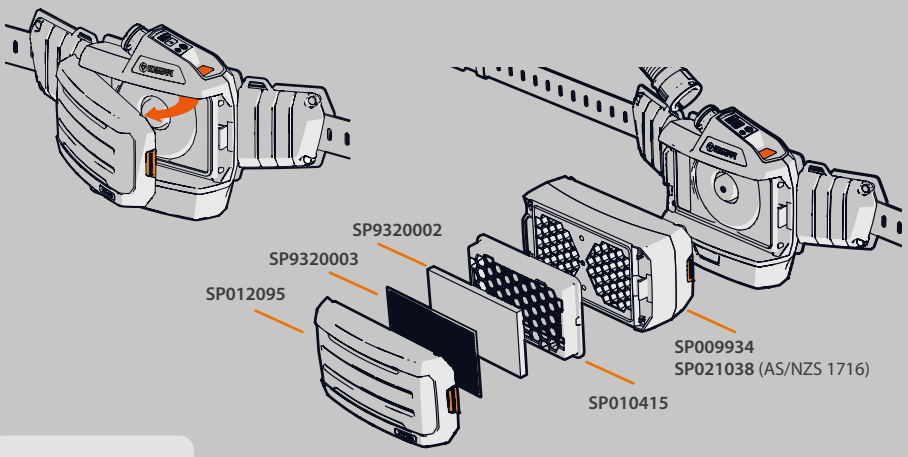

CE
2834

UK CA

Certified Product™
AS/NZS 1716
SMK40175

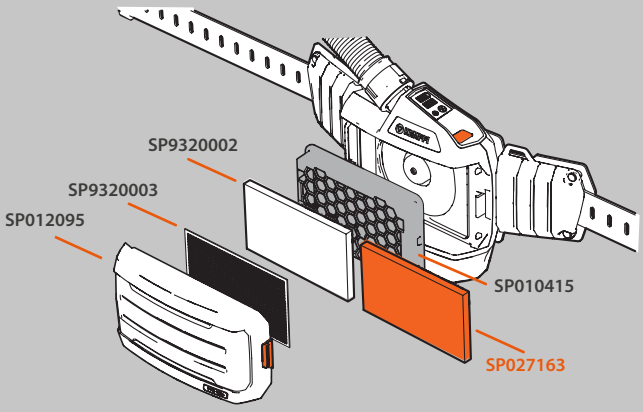

Declaration of Conformity – Overensstemmelseserklæring – Konformitätserklärung – Declaración de conformidad – Vaatimustenmukaisuusvakuutus – Déclaration de conformité – Dichiarazione di conformità – Verklaring van overeenstemming – Samsvarserklæring – Deklaracja zgodności – Declaração de conformidade – Declarație de conformitate – Заявления о соответствии – Försäkran om överensstämmelse – Uygunluk Beyanı – 符合性声明

userdoc.kemppi.com

KEMPPI